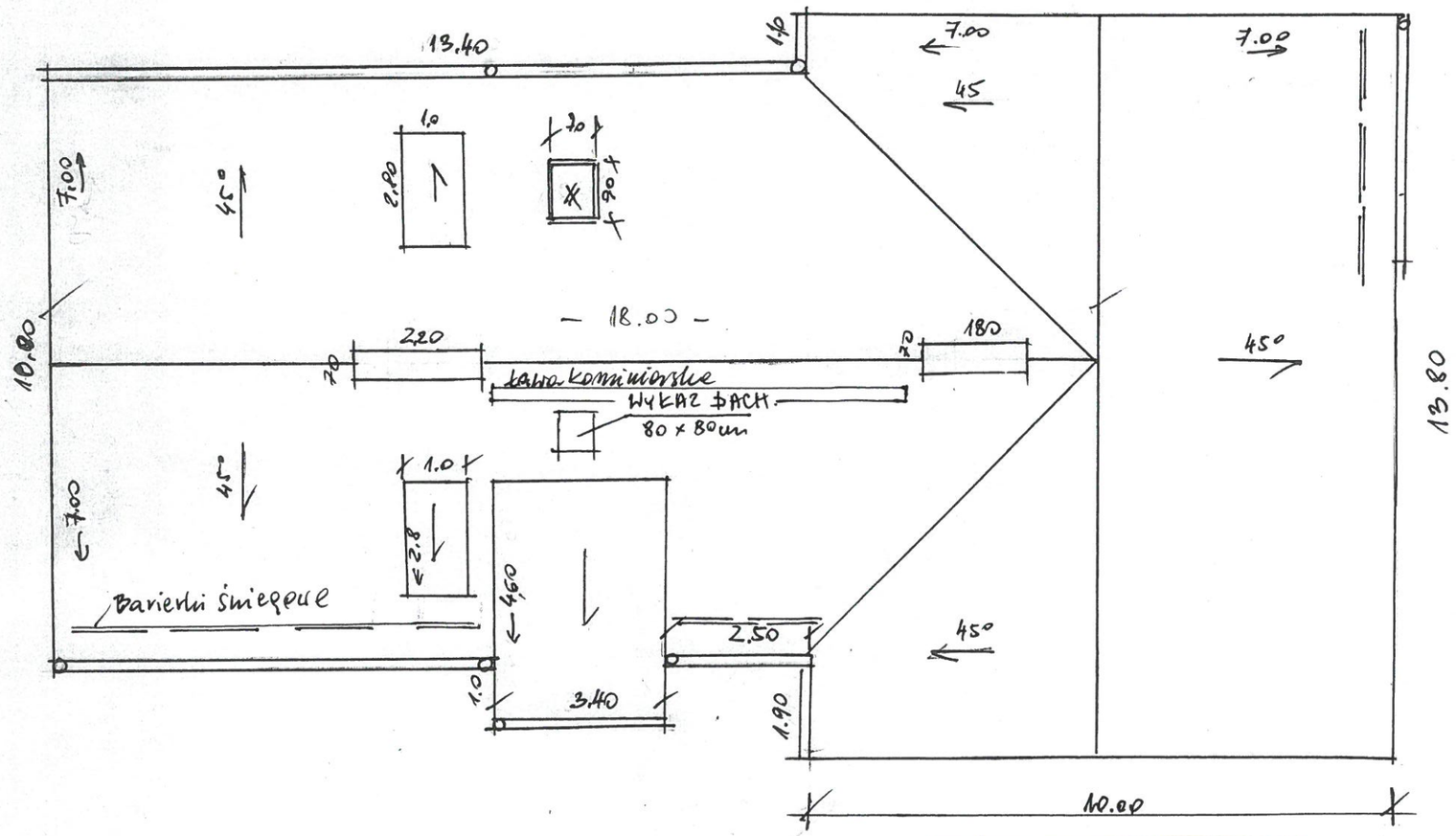

WIŚLINKA UL. SZKOLNA 10

RZUT DACHU 1 : 100

RZUT DACHU 1:100

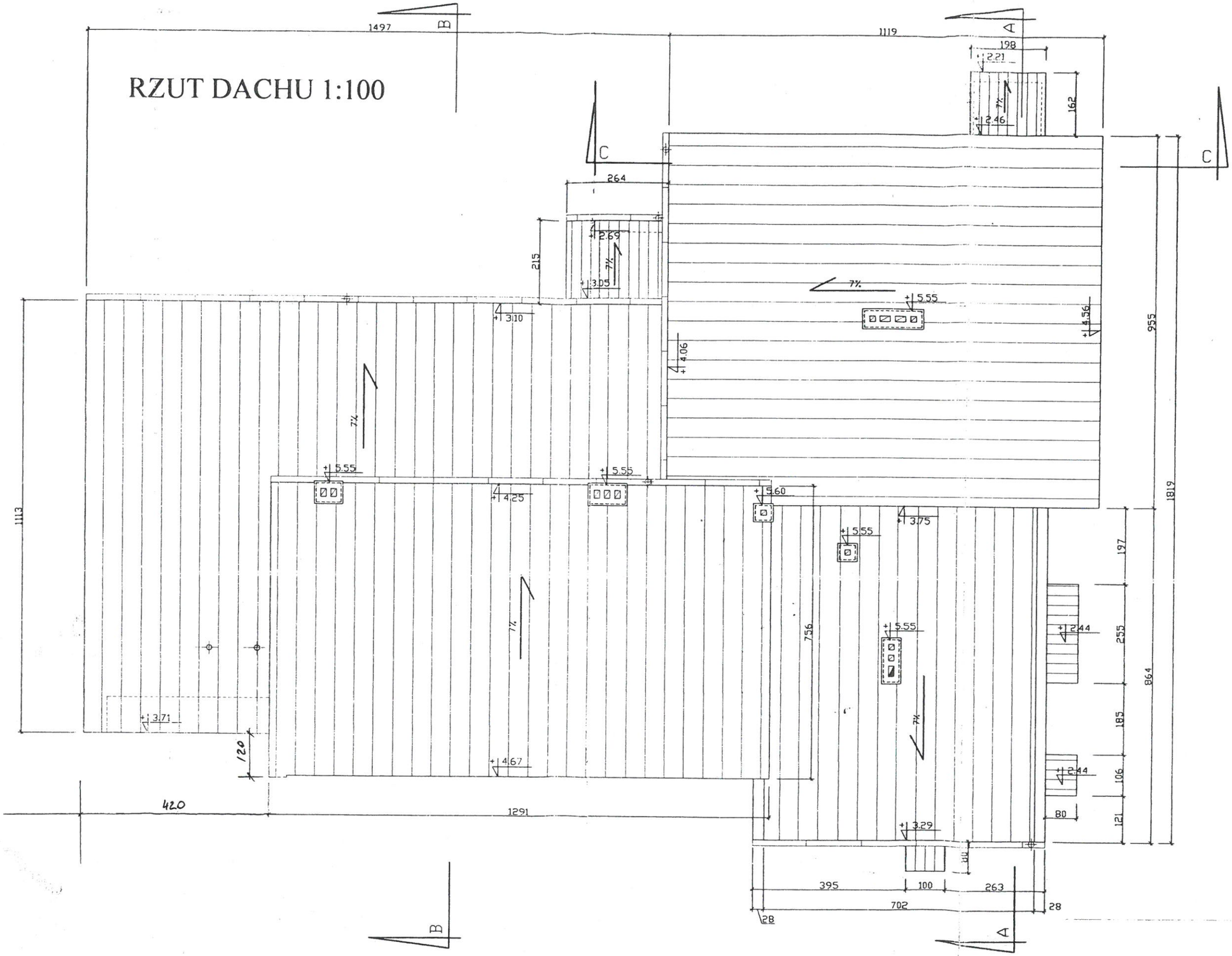

„STUDIO-ALEX" PROJEKTOWANIE
83-010 STRASZYN, UL. MŁYŃSKA 9

TYTUŁ PROJEKTU	INWENTARYZACJA BUDNKU WIELOFUNKCYJNEGO W WIŚLINIE, DZIAŁKA NR 36/6, GMINA PRUSZCZ GDAŃSKI		
INWESTOR	URZĄD GMINY PRUSZCZ GDAŃSKI ul. Wojska Polskiego 50	TYTUŁ RYSUNKU	RZUT DACHU
AUTOR	ARCH. A. ARENTOWICZ-ZOCHOWSKA	DATA 08.2004	SKALA 1 : 100	NR RYS. 2